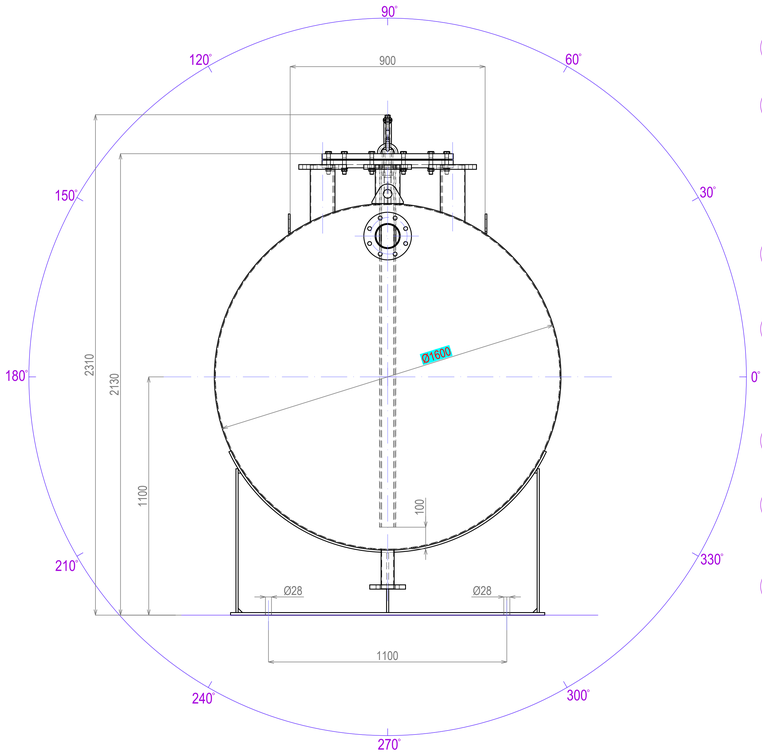

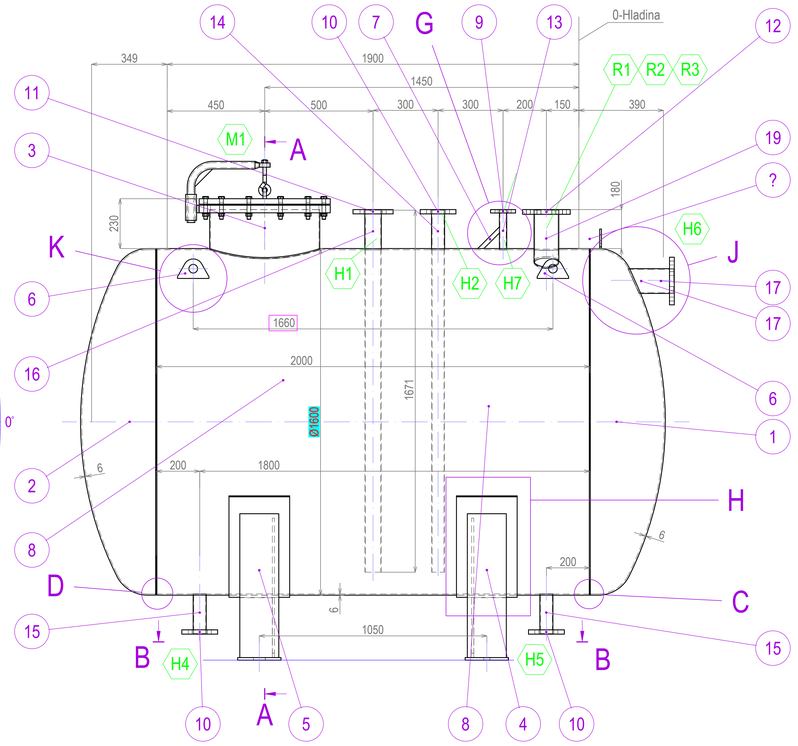

A-A (1:10)

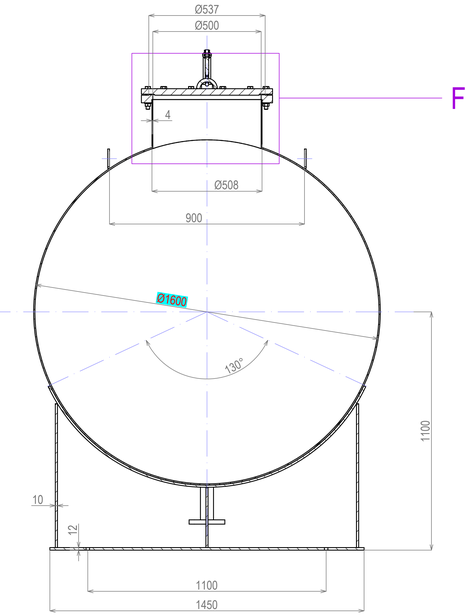

F (1:5)

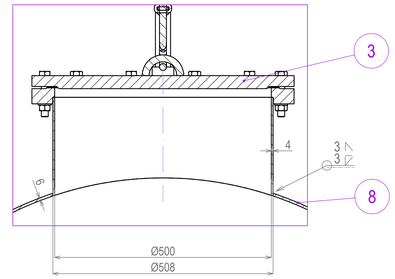

TECHNICKÉ ÚDAJE / TECHNICAL DATA/					
TLAKOVÝ PRIESTOR / PRESSURE AREA/				PRIESTOR 1 vnútorný	PRIESTOR 2 vonkajší
NAZNAČENÉ ÚDAJE / DESIGN DATA	PREVÁDZKOVÝ TLAK	OPERATING PRESSURE	[bar]	-	
	MAX. DOVOLENÝ TLAK (PS)	MAX. ALLOWABLE PRESSURE (PS)	[bar]	-	
	SKÚŠOBNÝ (PT) TLAK	TEST PRESSURE (PT)	[bar]	-	
	PREVÁDZKOVÁ TEPLOTA	OPERATING TEMPERATURE	[°C]	-	
	MAX DOVOLENÁ TEPLOTA (TS)	MAX. ALLOWABLE TEMPERATURE (TS)	[°C]	-	
	MIN. DOVOLENÁ TEPLOTA	MIN. ALLOWABLE TEMPERATURE	[°C]	-	
	SKÚŠOBNÁ TEKUTINA	TESTING FLUID	[-]	-	
	PRÍDAVOK NA KOROZÍU	CORROSION ALLOWANCE	[mm]	-	
	OBJEM	VOLUME (CAPACITY)	[m3]	-	
	TEKUTINA	FLUID NAME	[-]	-	
	HUSTOTA TEKUTINY	FLUID DENSITY	[kg/m3]	-	
	TEPLOVÝMENNÁ PLOCHA	HEAT TRANSFER AREA	[m2]	-	
	SKUPINA TEKUTÍN PODĽA N.V. Č. 1/2016 Z.z.	GROUP OF WORKING FLUID ACC. TO DIR. 1/2016 Z.z.	[-]	-	
	PREDPIS	REGULATION CODE	[-]	-	
	KONŠTRUKČNÉ A VÝROBNÉ PREDPISY	DESIGN AND CONSTRUCTION CODE	[-]	-	
	ZATRIEDENIE NÁDOBY PODĽA N.V. Č. 1/2016 Z.z.	CATEGORY OF VESSEL ACC. TO CODE	[-]	-	
	MODUL PODĽA N.V. Č. 1/2016 Z.z.	MODULS OF DECLARATION OF COM. ACC. 1/2016 Z.z.	[-]	-	
	MAX. POČET CYKLOV ZAŤAŽENIA	MAX. NUMBER OF LOADING CYCLES	[-]	-	
	ČÍSLO PEVNOSTNÉHO VÝPOČTU	STRENGTH CALCULATION No.	[-]	-	
MATERIÁLOVÉ ÚDAJE / MATERIAL DESCRIPTION	DNA I VEKA	HEAD / COVERS	[-]	S235JRG1	
	PLÁŠŤ	SHELL	[-]	S235JRG1	
	PLÁŠŤOVÁ PRÍRUBA	SHELL FLANGE	[-]	S235JRG1	
	TRUBKY HRDIEL	NOZZLE PIPES	[-]	S235GH	
	PRÍRUBY HRDIEL	NOZZLE FLANGES	[-]	S235GH	
	PRIVARENÉ DIELCE (ZVNÚTRA)	WELDED PARTS INSIDE	[-]	S235JRG1	
	PRIVARENÉ DIELCE (ZVONKA)	WELDED PARTS OUTSIDE	[-]	S235JRG1	
	KONZOLY, ZÁVESNÉ PRVKY, PODSTAVCE	SUPPORTS, LIFTING ELEMENTS, SADDLES	[-]	S235JRG1	
	SKRUTKY / MATICE VO VNÚTRI	BOLTS / NUTS INSIDE	[-]	S235JRG1	
	SKRUTKY / MATICE VONKU	BOLTS / NUTS OUTSIDE	[-]	8.8	
	TESNENIA HRDIEL	GASKETS OF NOZZLES	[-]	8.8	
	TESNENIA PLÁŠŤOVÝCH PRÍRUB	GASKETS OF SHELL FLANGE	[-]	PTFE	
	ZVÁRACÍ PLAN	WELDING KEY FORM No.	[-]	PIFE	
VÝROBA A KONTROLY / FABR. AND EXAMINATION	DOKLAD WPS	WELDING PROCEDURE SPECIFICATION	[-]	-	
	PREDAJNÉ ZVÁRACIE MATERIÁLY	WELDING RODS, ELECTRODES, FILTER METALS	[-]	-	
	KOEFICIENT ZVAR. SPOJA / SKÚŠOBNÁ SKUPINA	WELD JOINT COEFFICIENT / TESTING GROUP	[-]	-	
	KONTROLA ROZIA STEN EN ISO 9817/B	CONTROLS OF WELDS ACC. TO STEN EN ISO 9817/B	[-]	-	
	KVALIFIKÁCIA ZVÁRAČOV	WELDERS QUALIFICATION	[-]	-	
	TEPELNÉ SPRACOVANIE PO ZVÁRENÍ	PWHT	[-]	-	
	NEDEŠTRUKTÍVNE SKÚŠKY	NON-DESTRUCTIVE EXAMINATIONS	[-]	-	
	ATESTY MATERIÁLOV	LIST OF CERTIFIEDMATERIALS No.	[-]	-	
	INŠPEKČNÝ A KONTROLNÝ PLÁN	INSPECTION PLAN No.	[-]	-	
	TECHNICKÝ DOZOR	INSPECTION BY	[-]	-	
ZÁKAZNÍCKE ÚDAJE / ORDER DATA	ZÁKAZNÍK	CUSTOMER	[-]	-	
	UMIESTNENIE APARÁTU	LOCATION OF UNIT	[-]	-	
	ZÁKAZNÍCKE ČÍSLO	MANUFACTURING'S JOB No.	[-]	-	
	PROJEKČNÝ, ZADÁVACÍ VÝKRES	PROJECT DRAWING (SKETCH) No.	[-]	-	
	ČÍSLO DATASHEETU	DATASHEET No.	[-]	-	
	OZNAČENIE APARÁTU	ITEM No.	[-]	-	
	VÝROBNÉ ČÍSLO	MANUFACTURING'S SERIAL No.	[-]	-	
	ROK VÝROBY	YEAR OF BUILT	[-]	-	
ÚDAJE VÝROBNÉ / ASSEMBLY DATA	VÝROBNÁ HMOTNOSŤ	FABRICATED MASS	[-]	-	
	HMOTNOSŤ PRÁZDNEJ NÁDOBY S PRÍSLUŠENSTVOM	EMPTY MASS (WITH LADDERS, PLATFORMS, ...etc)	[-]	-	
	HMOTNOSŤ PREVÁDZKOVÁ	OPERATING MASS	[-]	-	
	HMOTNOSŤ PRI TLAKOVEJ SKÚŠKE	SHOP TEST MASS	[-]	-	
	HMOTNOSŤ NÁDOBY S PRÍS. NAPLNENEJ VODOU	FIELD TEST MASS (FABR.MASS + FULL OF WATER)	[-]	-	
	IZOLÁCIA / HRÚBKA IZOLÁCIE	INSULATION / THICKNESS	[-]	-	
	PROTIPOŽIARNA OCHRANA / HRÚBKA	FIREPROOFING / THICKNESS	[-]	-	
	ORIENTÁCIA APARÁTU	ORIENTATION	[-]	-	
	KUSOVNÍK	BOM LIST OF PARTS/	[-]	-	
OSTATNÉ / OTHERS					

TABULKA HRDIEL A ORIENTACIA					
Poz.	DN	PN	Poloha	Uhol	Popis - Poznámka
H1	65	16	950	90°	Prívod kondenzátu Príruba podľa EN 1092-1
H2	50	16	650	90°	Rezerva zalepiť Príruba podľa EN 1092-1
H4	50	16	1750	270°	Odvod kondenzátu Príruba podľa EN 1092-1
H5	50	16	150	270°	Odkalenie Príruba podľa EN 1092-1
H6	100	16	-390	90°	Prepad - zaslepiť Príruba podľa EN 1092-1
H7	25	16	350	90°	Odvzdušnenie Príruba podľa EN 1092-1
M1	500	6	1450	90°	Montážny prielez DN500 Príruba podľa ON 698916.10
R1	100	16	150	90°	Meranie hladiny Príruba podľa EN 1092-1
R2	100	16	150	90°	Meranie hladiny Príruba podľa EN 1092-1
R3	100	16	150	90°	Meranie hladiny Príruba podľa EN 1092-1

B-B (1:10)

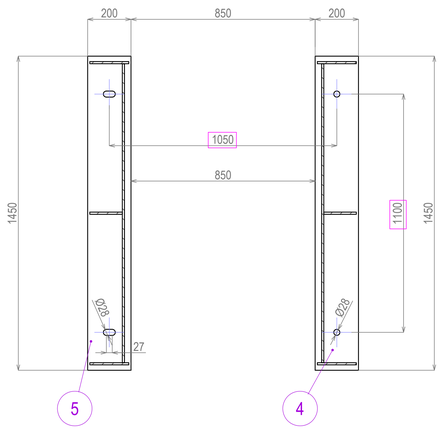

C (1:2)

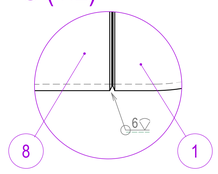

D (1:2)

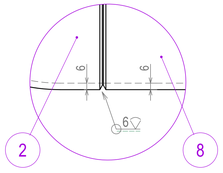

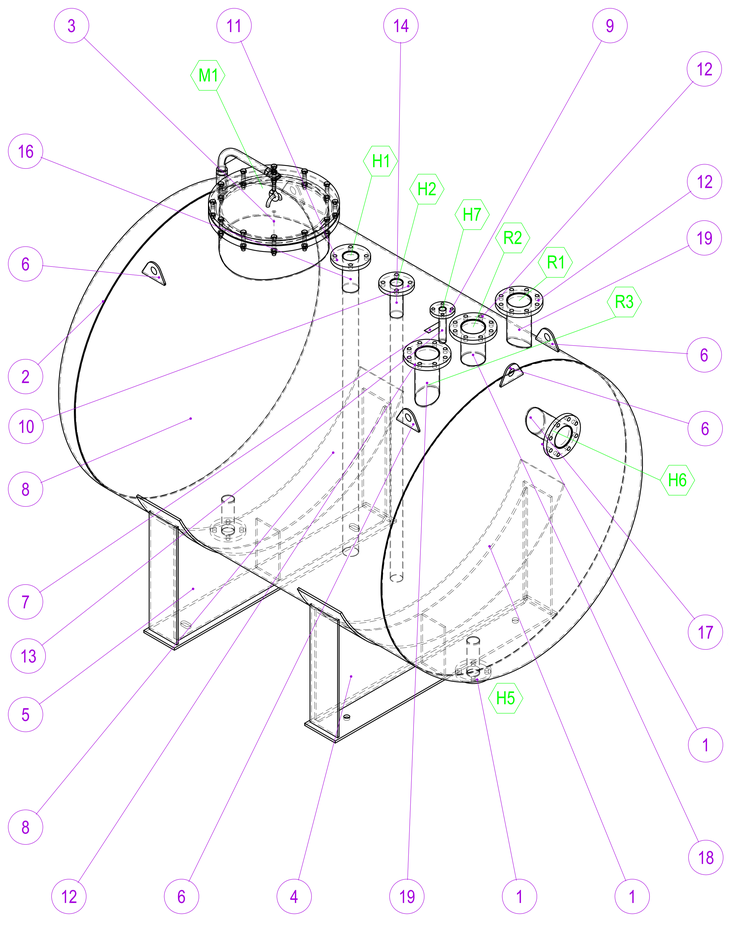

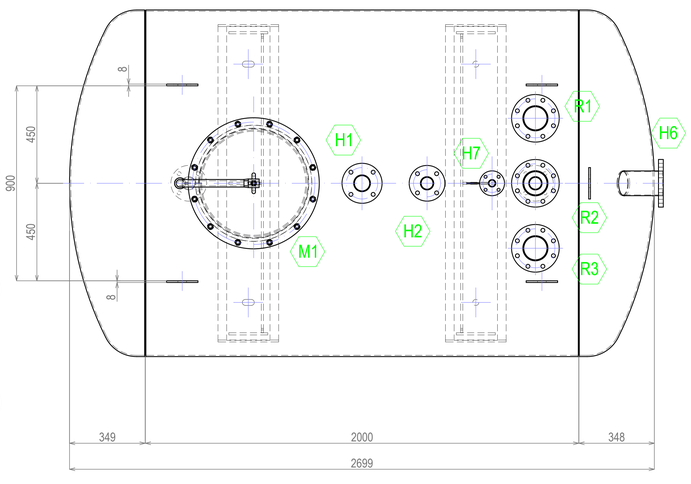

G (1:2)

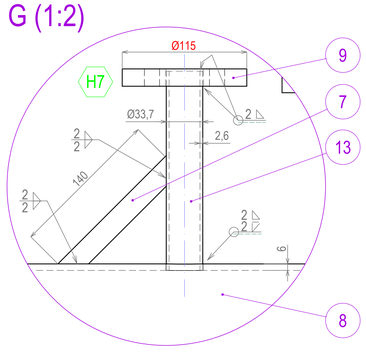

H (1:5)

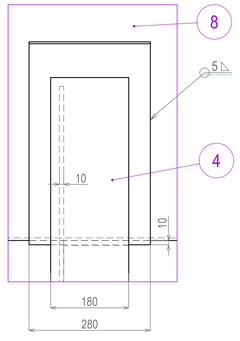

J (1:4)

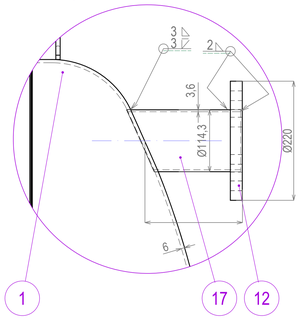

K (1:4)

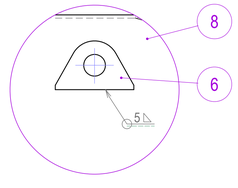

Kusovník - ZOSTAVA							
No.	Číslo výkresu / Polotovar	Názov výkresu/Popis	Materiál	TDP	ATEST	Mn.	Hm... kg
1	H15.06-1	Tor. dno Ø1600x6 /pravá/	P235GH	EN 10025-2	3.1	1	128.9
2	H15.06-2	Tor. dno Ø1600x6 /ľavá/	P235GH	EN 10025-2	3.1	1	129.6
3	H15.06-3	Prielez DN500	S235JR			1	106.1
4	H15.06-4	Sedlová podpera /kruh/	S235JR	EN 10025-2	2.2	1	134.0
5	H15.06-5	Sedlová podpera /ovál/	S235JR			1	133.9
6	H15.06-6	Oko Ø40	S235JR	EN 10025-2	2.2	5	0.5
7	H15.06-7	Výstuha DN25	S235JR	EN 10025-2	2.2	1	0.1
8	H15.06-8	Valec Ø1600x6-2000	P235GH	EN 10025-2	3.1	1	468.2
9	Plochá príruba DN25/PN16	EN 1092-1, typ 01	S235JR	EN 10222-2	3.1	1	1.1
10	Plochá príruba DN50/PN16	EN 1092-1, typ 01	S235JR	EN 10222-2	3.1	3	2.8
11	Plochá príruba DN65/PN16	EN 1092-1, typ 01	S235JR	EN 10222-2	3.1	1	3.4
12	Plochá príruba DN100/PN16	EN 1092-1, typ 01	S235JR	EN 10222-2	3.1	4	4.5
13	Rúrka Ø33,7x2,6	L= 184mm	P235GH	EN 10216-2	3.1	1	0.4
14	Rúrka Ø60,3x2,9	L= 1671mm	P235GH	EN 10216-2	3.1	1	7.0
15	Rúrka Ø60,3x2,9	L= 183 mm	P235GH	EN 10216-2	3.1	2	0.8
16	Rúrka Ø76,1x2,9	L= 1671mm	P235GH	EN 10216-2	3.1	1	8.9
17	Rúrka Ø114,3x3,6	L= 208mm	P235GH	EN 10216-2	3.1	1	1.9
18	Rúrka Ø114,3x3,6	L= 186mm	P235GH	EN 10216-2	3.1	1	1.8
19	Rúrka Ø114,3x3,6	L= 268mm	P235GH	EN 10216-2	3.1	2	2.4
Celková hmotnosť:							1160.4

03					
02					
01					

		RP			1
		xxx			
		2024			
		1:1			
		NA VÝKRESE			
	PZ	ISO 2768-mK		[kg]	1 ks
NÁZOV VÝKRESU T01.01 Nádrž na kondenzát ___m3		ČÍSLO VÝKRESU T01.01			0